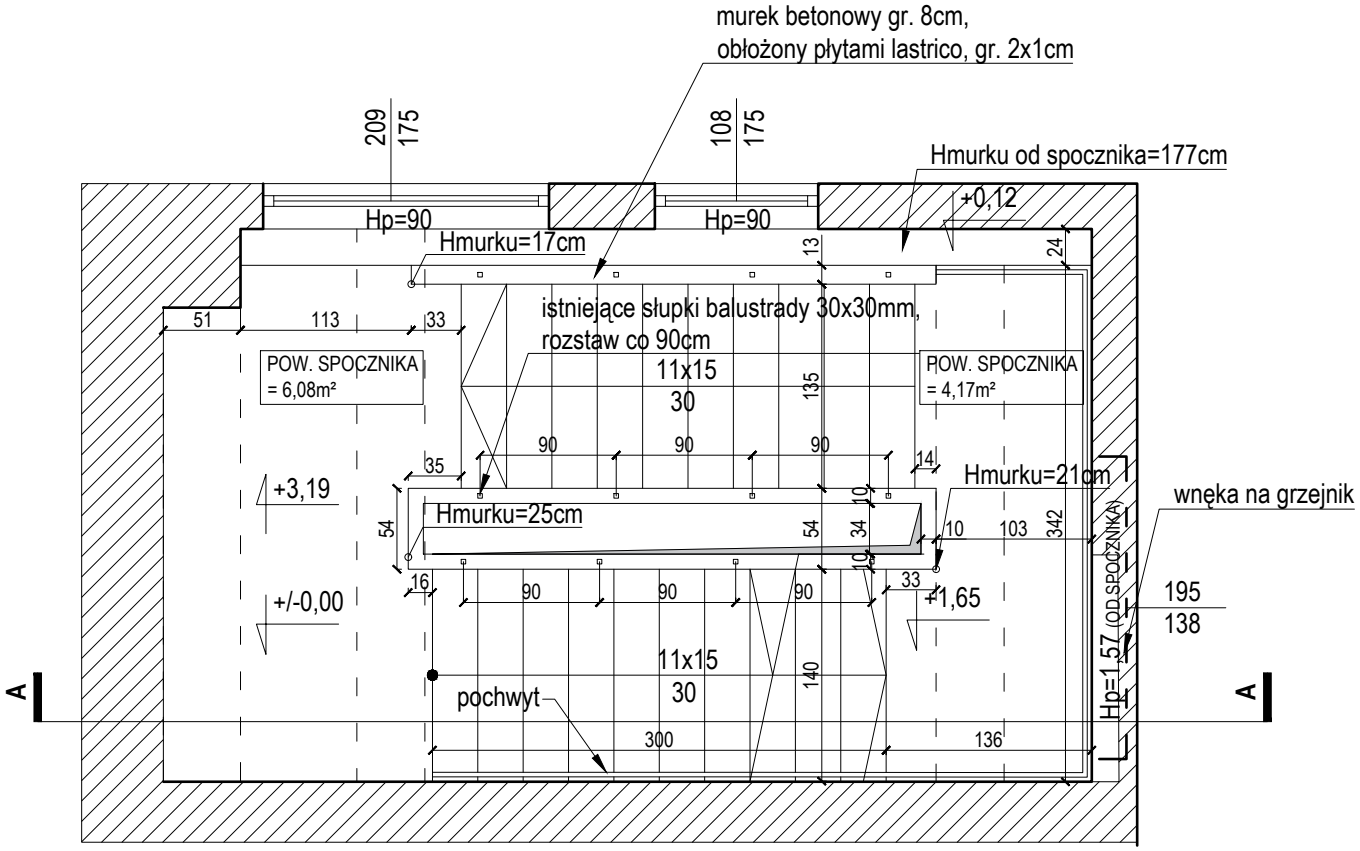

Legenda:

poza obszarem opracowania

przebicie/ dusza

Inwestor:

Samodzielny Publiczny Zespół Opieki Zdrowotnej w Leżajsku

Adres:

ul. Leśna 22, 37-300 Leżajsk

Nazwa inwestycji:

Renowacja klatki schodowej w SPZOZ w Leżajsku

Faza projektu:	*Data:*
INWENTARYZACJA	09.2021
Nazwa rysunku:	*Skala rys.:*
RZUT PARTERU	1:50
Sporzadziła:	*Nr rys.:*
inż. arch. Klaudia Kawecka	**IN_02**